ES-$^{M}_{C}$F型　中性能フィルター付き

■ロータリー式全熱交換器

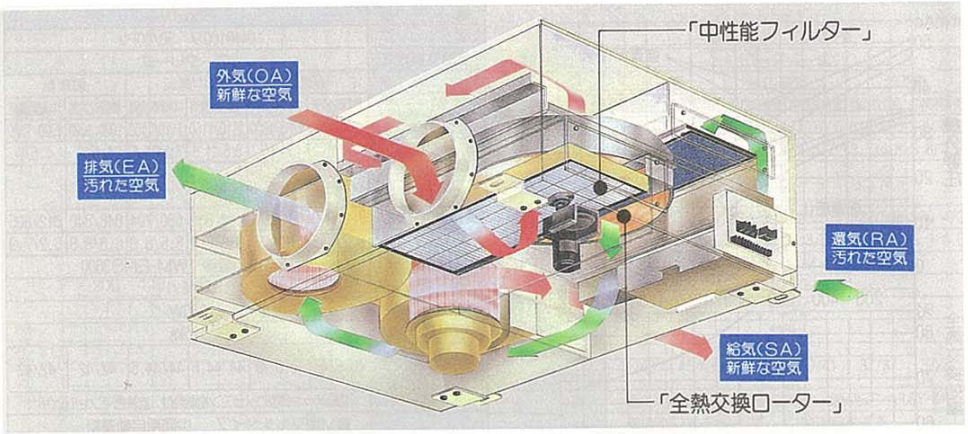

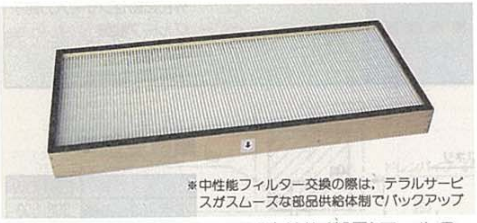
※中性能フィルター交換の際は，テラルサービスがスムーズな部品供給体制でバックアップ

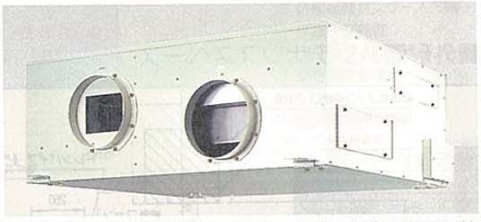

エコノS-Fに内蔵されている「中性能(静電)フィルター」は，静電気を帯びた繊維フィルターです。従来のものに比べて格段に塵埃除去能力(比色法で65%以上の除去効率を達成)に優れ，しかも超薄型。軽量・コンパクトなエコノSのプロフィールを変えることなく法定基準をクリアーする塵埃除去能力を実現しています。

■特長

①ビル管理法適合建物の外気処理ユニットとして，塵埃去基準をクリアーしています。
②効率の良い個別対応の空調システムです。
③3000㎡以下のビルにおいても，外気導入時の塵埃除去ユニットとしてご活用いただけます。
④塵埃除去効率の高い「中性能(静電)フィルター」の採用でフィルターユニットボックスが不要。さらに，水平横置き設計により狭い天井内スペースにもラクラク納まります。
⑤フィルターの目詰まり表示ランプが，標準装備で中性能フィルターの交換，またはフィルターの清掃時期を知らせてくれます。
⑥加湿器(超音波・蒸気・スプレー式等)はじめ，パッケージ等との組合せによりさまざまな用途に応じた室内空調をつくる事が可能です。(MF型)

■総合選定表/選定範囲（中性能フィルター内蔵）

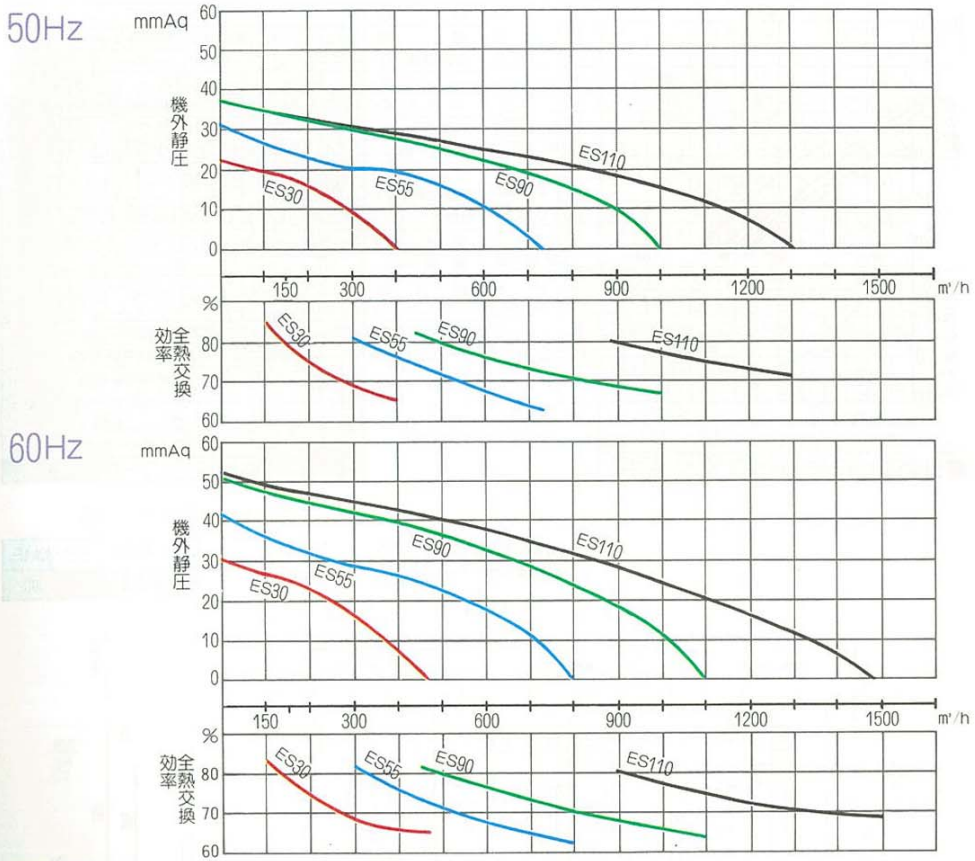

■標準仕様表

機種	ES30CF/MF		ES55CF/MF		ES90CF/MF		ES110CF/MF	
電源	単位100V　50/60Hz							
ノッチ	強運転		強運転		強運転		強運転	
換気方式	熱回収換気	中間期換気	熱回収換気	中間期換気	熱回収換気	中間期換気	熱回収換気	中間期換気
処理風量 (㎥/H)	250/300	250/300	500/550	500/550	800/900	800/900	1000/1100	1000/1100
機外静圧 (mmAq)	12.9/15.5	12.9/15.5	15/20	15/20	15/17	15/17	15/19.5	15/19.5
エンタルピー交換効率 (%)	70/68	—	71/69	—	71/68	—	77/74.5	—
消費電力 (W)	220/288	205/273	394/516	368/490	743/923	707/887	770/956	734/920
電流 (A)	2.6/3.0	2.4/2.8	5.1/5.3	4.8/5.0	9.8/9.5	9.4/9.1	9.8/9.8	9.4/9.4
重量 (kg)	55		69		84		98	
騒音値 (本体真下 1.5m) dB(A)	36/38		39/41		43.5/45		45.5/47	
外装	亜鉛メッキ鋼板にメラミン樹脂焼付塗装（色マンセル5Y-8/1）							

ES-30$^{M}_{C}$F型 中性能フィルター付き

■ES-F性能曲線

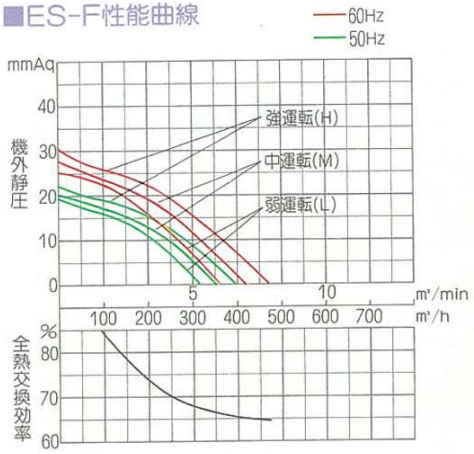

■標準仕様表

機種	ES30MF、CF					
電源	単相100V 50/60Hz					
全熱交換方式	ロータリー式					
ノッチ	強運転		中運転		弱運転	
換気方式	熱回収換気	中間期換気	熱回収換気	中間期換気	熱回収換気	中間期換気
処理風量(m³/H)	250/300	250/300	235/270	235/270	220/255	220/255
機外静圧(mmAq)	12.5/15.5	12.5/15.5	11/13.5	11/13.5	9.5/11	9.5/11
エンタルピー交換効率(%)	70/68	—	71.5/69	—	72.5/70	—
消費電力(W)	220/288	205/273	206/247	191/232	194/247	179/232
電流(A)	2.6/3.0	2.4/2.8	2.1/2.6	2.0/2.4	2.0/2.6	1.9/2.4
重量(kg)	55					
騒音値(本体真下1.5m)dB(A)	36/38	36/38	34/35	34/35	32/32	32/32
外装	亜鉛メッキ鋼板にメラミン樹脂焼付 塗装色マンセル5Y-8/1					
フィルター効率	中性能フィルター 比色法65%					
標準機能	■M型マルチタイプ 中間期自動運転 外部起動センサー入力端子 グループ制御 フィルター目詰表示 ■C型コントロールタイプ フィルター目詰表示					

■外形図メンテナンススペース

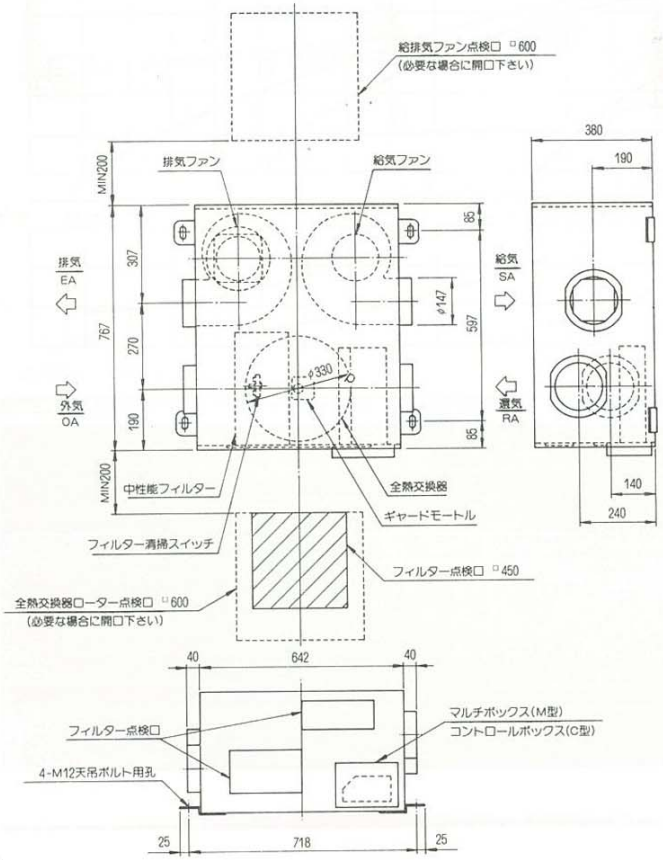

ES-55$^{M}_{C}$F型 中性能フィルター付き

■ES-F性能曲線

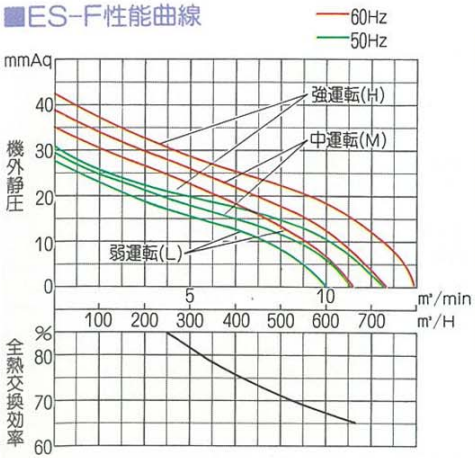

■標準仕様表

機種	ES55MF、CF					
電源	単相100V 50/60Hz					
全熱交換方式	ロータリー式					
ノッチ	強運転		中運転		弱運転	
換気方式	熱回収換気	中間期換気	熱回収換気	中間期換気	熱回収換気	中間期換気
処理風量(m³/H)	500/500	500/500	467/510	467/510	433/470	433/470
機外静圧(mmAq)	15/20	15/20	13/17	13/17	12.5/14.5	12.5/14.5
エンタルピー交換効率(%)	71/69	—	72.5/70.5	—	74/72	—
消費電力(W)	394/516	368/490	372/456	346/430	350/433	324/407
電流(A)	5.1/5.3	4.8/5.0	3.9/4.6	3.6/4.3	3.6/4.4	3.3/4.1
重量(kg)	69					
騒音値(本体真下1.5m)dB(A)	39/41	39/41	37/38	37/38	35/35	35/35
外装	亜鉛メッキ鋼板にメラミン樹脂焼付 塗装色マンセル5Y-8/1					
フィルター効率	中性能フィルター 比色法65%					
標準機能	■M型マルチタイプ 中間期自動運転 外部起動センサー入力端子 グループ制御 フィルター目詰表示 ■C型コントロールタイプ フィルター目詰表示					

■外形図メンテナンススペース

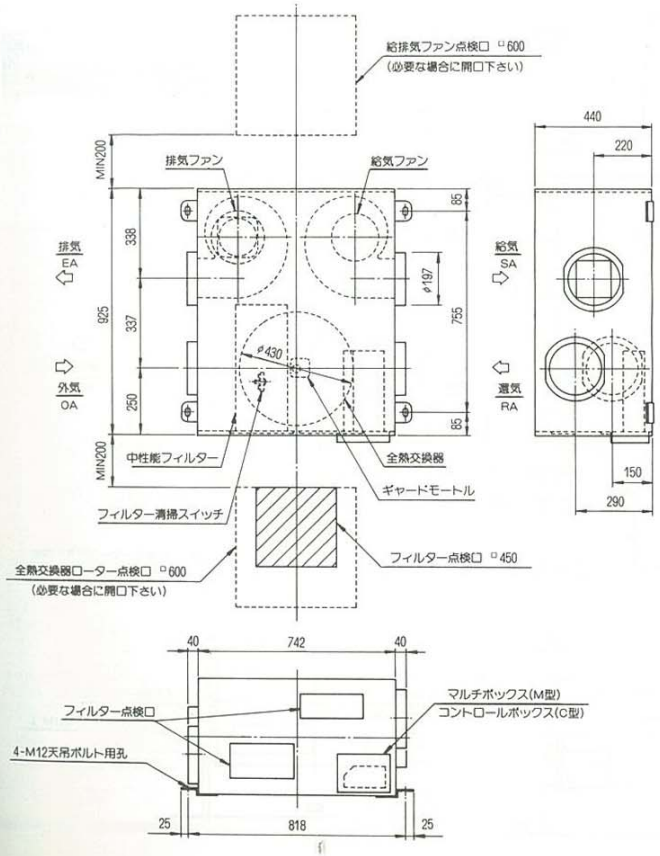

ES-90$^{M}_{C}$F型 中性能フィルター付き

全熱交換器 50Hz

■ES-F性能曲線

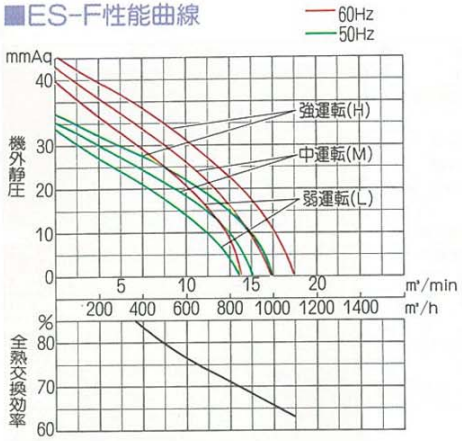

■標準仕様表

機種	ES90MF、CF					
電源	単相100V 50/60Hz					
全熱交換方式	ロータリー式					
ノッチ	強運転		中運転		弱運転	
換気方式	熱回収換気	中間期換気	熱回収換気	中間期換気	熱回収換気	中間期換気
処理風量(m³/H)	800/900	800/900	740/820	740/820	680/750	680/750
機外静圧(mmAq)	15/17	15/17	13/14	13/14	11/12	11/12
エンタルピー交換効率(%)	71/68	—	72.5/70	—	74.5/72	—
消費電力(W)	743/923	707/887	664/853	628/817	637/819	601/783
電流(A)	9.8/9.5	9.4/9.1	6.9/8.6	6.5/8.2	6.6/8.2	6.2/7.8
重量(kg)	84					
騒音値(本体真下1.5m)dB(A)	43.5/45	43.5/45	42/42.5	42/42.5	40/40	40/40
外装	亜鉛メッキ鋼板にメラミン樹脂焼付 塗装色マンセル5Y-8/1					
フィルター効率	中性能フィルター 比色法65%					
標準機能	■M型マルチタイプ 中間期自動運転 外部起動センサー入力端子 グループ制御 フィルター目詰表示					
	■C型コントロールタイプ フィルター目詰表示					

■外形図メンテナンススペース

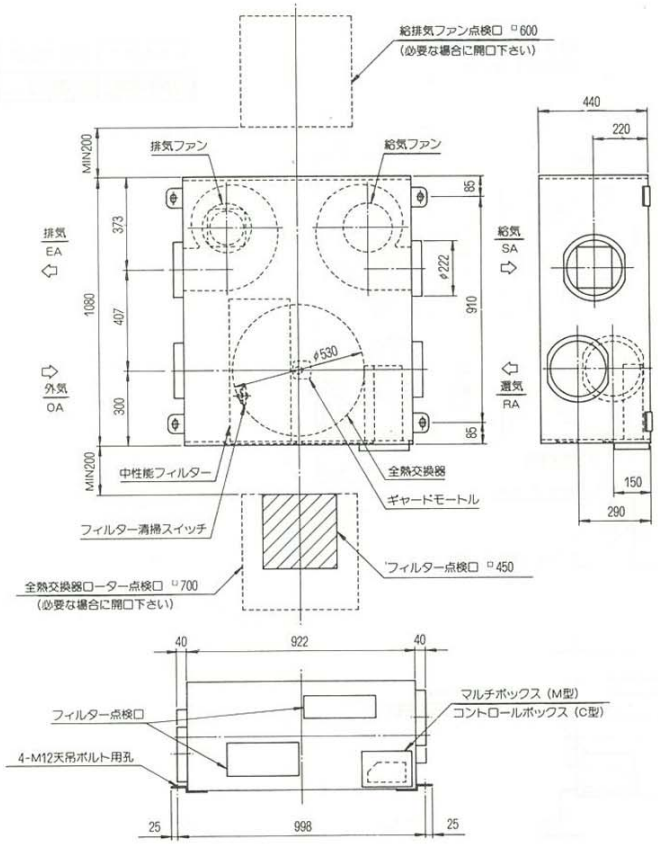

ES-110$^{M}_{C}$F型 中性能フィルター付き

全熱交換器 50Hz

■ES-F性能曲線

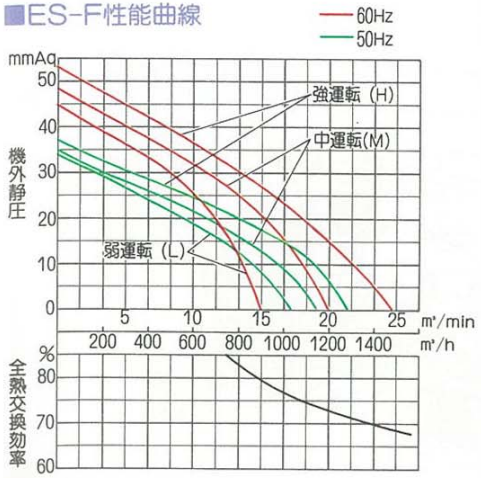

■標準仕様表

機種	ES110MF、CF					
電源	単相100V 50/60Hz					
全熱交換方式	ロータリー式					
ノッチ	強運転		中運転		弱運転	
換気方式	熱回収換気	中間期換気	熱回収換気	中間期換気	熱回収換気	中間期換気
処理風量(m³/H)	1000/1100	1000/1100	915/1000	915/1000	825/820	825/820
機外静圧(mmAq)	15/19.5	15/19.5	13/16	13/16	11.5/11	11.5/11
エンタルピー交換効率(%)	71/74.5	—	79/77	—	81.5/81.5	—
消費電力(W)	770/956	734/920	691/878	655/852	578/823	542/787
電流(A)	9.8/9.8	9.4/9.4	7.1/8.9	6.7/8.5	6.8/8.3	6.4/7.9
重量(kg)	98					
騒音値(本体真下1.5m)dB(A)	43.5/47	45.5/47	44/44.5	44/44.5	42/42	42/42
外装	亜鉛メッキ鋼板にメラミン樹脂焼付 塗装色マンセル5Y-8/1					
フィルター効率	中性能フィルター 比色法65%					
標準機能	■M型マルチタイプ 中間期自動運転 外部起動センサー入力端子 グループ制御 フィルター目詰表示					
	■C型コントロールタイプ フィルター目詰表示					
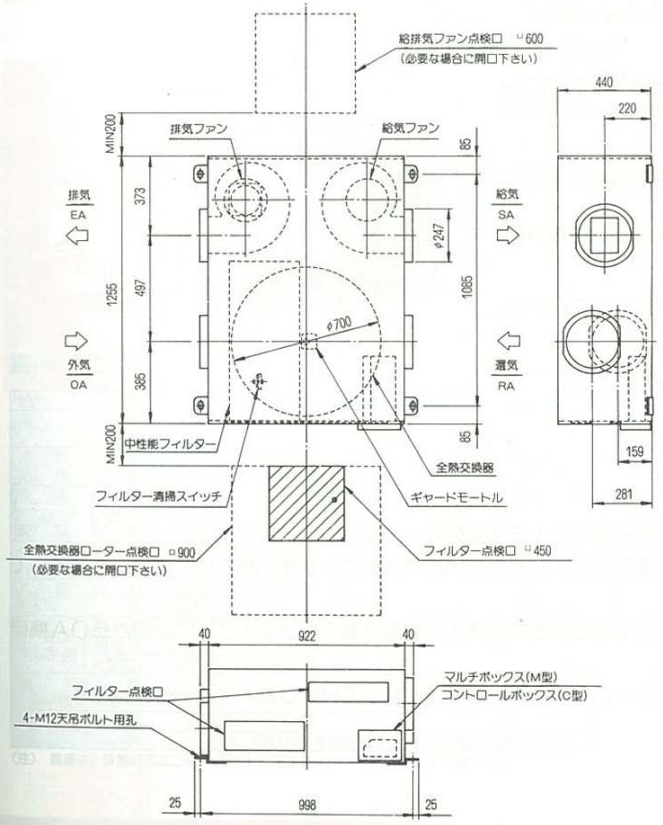
■外形図メンテナンススペース